ՀԻՄՆԱՅԻՆ ՀԵԾԱՆ ՀՀ- 6 (ՀՀ- 6*)

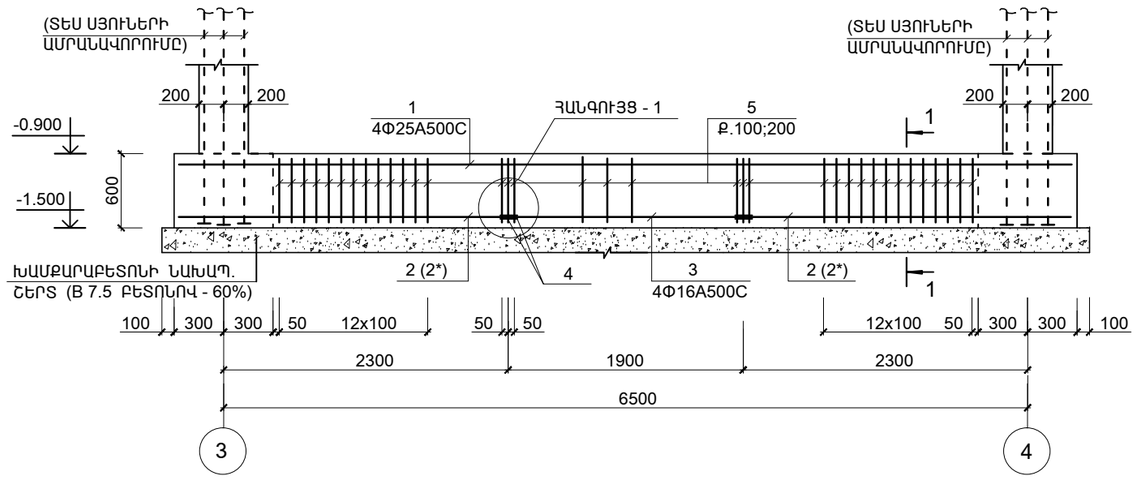

1 - 1

ՀԻՄՆԱՅԻՆ ՀԵԾԱՆ ՀՀ- 6 (ՀՀ- 6*)

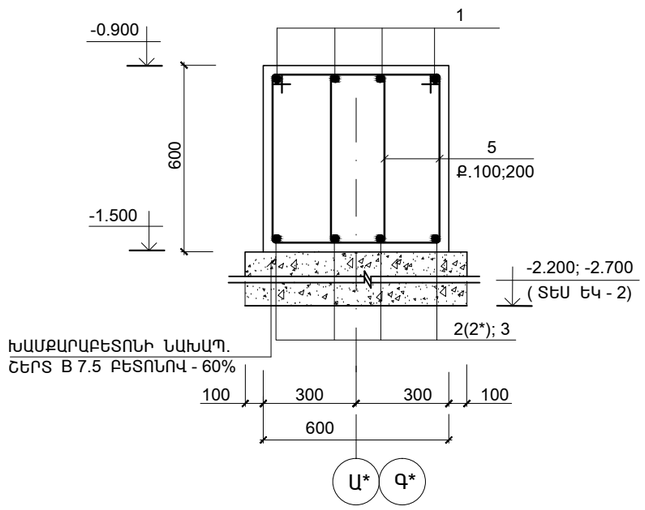

ՀԱՆԳՈՒՅՑ - 1

(ԵՐԿԱՅՆԱԿԱՆ ԱՄՐԱՆՆԵՐԻ ԾԱՅՐԱԿՑՄԱՆ ՀԱՆԳՈՒՅՑ)

ԵՌԱԿՑՈՒՄՈՎ

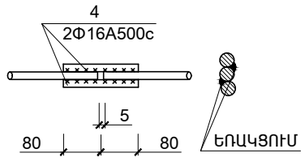

ԱՌԱՆՑ ԵՌԱԿՑՄԱՆ

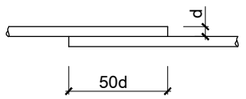

ԽԱՄՔԱՐԱԲԵՏՈՆԻ ՆԱԽԱՊԱՏՐԱՍՏԱԿԱՆ ՇԵՐՏԻ ՆԵՐՔԵՎԻ ՆԻՇԸ ՆԱՅԵԼ ՀԻՄՔԵՐԻ ՀԱՏԱԿԱԳԻԾԸ (ԹԵՐԹ ԵԿ-2)

ՄԱՍՆԱԳԻՐ

ԴԻՐՔ	ՆՇԱՆԱԿՈՒՄԸ	ԱՆՎԱՆՈՒՄԸ		ՔԱՆ.	ՔԱՇԸ ՄԻԱՎՈՐԻ ԿԳ.	ԾԱՆՈԹ. ԸՆԴ. ԿԳ.
	ՄԻԱՁՈՒՅԼ Ե.Բ ԷԼ_ԵՐ					
		ՀԻՄՆԱՅԻՆ ՀԵԾԱՆ ՀՀ-6				
1	ГОСТ Р 52544-2006	Φ25 A500C	L = 7250	4	27.91	111.7
2	-"-	Φ28 A500C	L = 2650	8	12.8	102.4
3	-"-	Φ16 A500C	L = 1900	4	3.0	12.0
4	-"-	Φ16 A500C	L = 160	16	0.25	4.0
5	-"-	Φ8 A-IC	L = 2030	92	0.81	74.5
	ՆՅՈՒԹԸ՝	ԲԵՏՈՆ B20				2.5 (Մ³)
		ՀԻՄՆԱՅԻՆ ՀԵԾԱՆ ՀՀ-6*				
1	ГОСТ Р 52544-2006	Φ25 A500C	L = 7250	4	27.91	111.7
2*	-"-	Φ32 A500C	L = 2650	8	16.72	133.8
3	-"-	Φ16 A500C	L = 1900	4	3.0	12.0
4	-"-	Φ16 A500C	L = 160	16	0.25	4.0
5	-"-	Φ8 A-IC	L = 2030	92	0.81	74.5
	ՆՅՈՒԹԸ՝	ԲԵՏՈՆ B20				2.5 (Մ³)

ՄԵՏԱՂԻ ԾԱԽՍԻ ԱՄՓՈՓԱԳԻՐԸ ՄԵԿ ԷԼ-ՏԻ ՀԱՄԱՐ ; ԿԳ

ԷԼ - ՏԻ ՄԱԿՆԻՇԸ	ԱՄՐԱՆԱՅԻՆ ՏԱՐՐԵՐ								ԸՆԴ. ԾԱԽՍԸ
	ԱՄՐԱՆԻ ԴԱՍԸ								
	A-IC			A500C					
	ГОСТ Р 52544-2006								
	Φ8		ԸՆԴ.	Φ16	Φ25	Φ28	Φ32	ԸՆԴ.	
ՀՀ - 6	74.5		74.5	16.0	111.7	102.7	--	230.4	313.2
ՀՀ - 6 *	74.5		74.5	16.0	111.7	--	133.8	261.5	344.3

ՏԱՐՐԵՐԻ ՄԱՍՆԱՑՈՒՑԱԿ

ԴԻՐՔ	ԷՍՔԻԶ
5	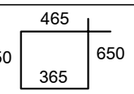

ԾՐԱԳՐԻ ԱՌԱՋԱԴՐԱՆՔ՝ TGQ-09			ՎԱՐԴԱՁՈՐԻ ՄԱՆԿԱՊԱՐՏԵԶԻ ԿԱՌՈՒՑՄԱՆ ՀԱՄԱՐ ԱՆՀՐԱԺԵՇՏ ՆԱԽԱԳԾԱՅԻՆ ԱՇԽԱՏԱՆՔՆԵՐ
			ԿՈՆՍՏՐՈՒԿՏՈՐԱԿԱՆ ՄԱՍ
ՆԱԽԱԳԾ.	ԱՂԱՋԱՆՅԱՆ Լ.		ՀԻՄՆԱՅԻՆ ՀԵԾԱՆ ՀՀ-6 (ՀՀ- 6*)
ՊԱՇՏՈՆ	ԱԶԳԱՆՈՒՆ	ՍՏՈՐԱԳՐ.	

ՓՈՒԼ	ԹԵՐԹ	ԹԵՐԹԵՐ
ԱՆ	ԵԿ-10	48

ՃԱՐՏԱՐԱՊԵՏԱԿԱՆ ԷՎՐՈՍ ՍՊԸ ENGINEERING EVROS LLC